ДИЗАЙН ПРОЕКТА
«БЛАГОУСТРОЙСТВО ПАРКА»

Адрес объекта: Пермский край, Октябрьский муниципальный район, п. Щучье Озеро, ул. Советская

ШИФР 01.2018

Разработал: Зобачев А.Г. _____

СОСТАВ ПРОЕКТА

Обозначение	Наименование	Примечание
01.2018 ПЗУ.СП	Состав проекта	
01.2018 ПЗУ.ПЗ	Пояснительная записка	
Лист 1	1) характеристика земельного участка;	
Лист 1	2) описание решений по благоустройству территории;	
Лист 1	3). обоснование схем транспортных коммуникаций, обеспечивающих внешний и внутренний подъезд к территории парка	
Лист 1	4) технико-экономические показатели объекта благоустройства;	
Лист 2	5) перечень сборников и каталогов сметных нормативов, принятых для составления сметной документации на строительство;	
Лист 2	6) обоснование особенностей определения сметной стоимости строительных работ	
01.2018 СМ	Сметная документация	
Лист 1-16	1) Локальный сметный расчет №1;	
01.2017 ПЗУ	Графическая часть	
Лист 1	1). Ситуационный план	
Лист 2	2). План парка до благоустройства	
Лист 3	3). План благоустройства парка	
Лист 4	4). Эскизы малых архитектурных форм	
Лист 5	5). Эскиз уличного фонаря	
Лист 6	6). Эскизы пролета металлического ограждения	

						01.2018 ПЗУ.СП		
Изм.	Колич	Лист	№ док	Подпись	Дата			
Разработал		Зобачев А.Г.			03.18	Состав проекта	Стадия	Лист	Листов
							П	1	1
							Тел. 8-951-927-37-05		

РАЗДЕЛ 1. ПОЯСНИТЕЛЬНАЯ ЗАПИСКА

1) характеристика земельного участка

Участок, отведенный для размещения парка расположен в центральной части п. Щучье Озеро Октябрьского муниципального района по ул. Советская. В инженерно-геологическом строении площадки принимает участие глина полутвердая. Грунты слабопучинистые. Рельеф площадки спокойный с общим понижением в восточном направлении, перепад высот на протяженности участка колеблется в пределах 1,1м. На участке расположены: здание сельского дома культуры, обелиски и памятник героям Гражданской и Великой Отечественной войн, детская игровая площадка с теневым навесом. Район строительства характеризуется следующими природными данными:

- Расчетная зимняя температура – минус 36^0 С;
- Нормативный скоростной напор ветра – 35 кгс/м^2;
- Нормативная снеговая нагрузка – 200 кгс/м^2.

Требования СанПиН 2.2.1/2.1.1.1200-03 «Санитарно-защитные зоны и санитарная классификация предприятий, сооружений и иных объектов» не распространяются на данный объект капитального строительства, не являющегося источником воздействия на среду обитания и здоровье человека, установление санитарно-защитных зон не требуется. Охранных и санитарно-защитных зон предприятий и сооружений в пределах участка не имеется.

2). описание решений по благоустройству территории

Проектом предусматривается строительство пешеходных дорожек шириной 2,0 м с асфальтобетонным покрытием, автомобильной стоянки с асфальтобетонным покрытием на 12 легковых автомобилей, пешеходных площадок с покрытием из декоративной цементно-песчаной плитки. Вдоль пешеходных дорожек предусмотрено размещение скамеек садовых, урн уличных, фонарей уличного освещения. Все дорожки и площадки ограждаются газонами из многолетних трав шириной 10,0 м. Территория парка ограждается по периметру решетчатым металлическим забором высотой 1,5 м.

3). обоснование схем транспортных коммуникаций, обеспечивающих внешний и внутренний подъезд к территории парка

Для внешнего подъезда используется существующая автодорога с асфальтобетонным покрытием по ул. Советская, ул. Озерная.

4). технико-экономические показатели объекта благоустройства

№ пп	Наименование показателей	Ед. изм.	Количество
1	Площадь тротуаров с асфальтобетонным покрытием	м^2	1541,0
2	Площадь автомобильной стоянки с асфальтобетонным покрытием	м^2	247,0
3	Площадь тротуаров с покрытием из цементно-песчаной плитки	м^2	14,4
4	Длина металлического ограждения Н=1,5м	м	199,8
5	Количество скамеек садовых	шт	16
6	Количество фонарей уличного освещения	шт	11
7	Количество урн уличных	шт	15

Тел. 8-951-927-37-05

4) перечень сборников и каталогов сметных нормативов, принятых для составления сметной документации на строительство;

-ФЕР-2001, ФЕРр-2001, ФССЦ-2001;
- МДС 81-35.2004, МДС 81-33.2004/34.2004, МДС 81-25.2001;
- Письмо ООО «Пермский Региональный Центр Ценообразования в Строительстве» от 19.10.2017г. 02-10-17/ПИБ.

5) обоснование особенностей определения сметной стоимости строительных работ

Сметная стоимость определена в соответствии с МДС 81-35.2004 «Методические указания п определению стоимости строительной продукции на территории Российской Федерации» и утвержденными нормативно-правовыми актами.

- Стоимость прямых затрат на производство работ определена базисно-индексным методом с использованием нормативной базы согласно ФЕР-2001, ФЕРр-2001 в текущем уровне цен на 4 квартал 2017 г. (Письмо ООО "ПРЦЦС" от 19.10.2017г. 02-10-17/ПИБ);
- Цены на материалы, изделия и оборудование, отсутствующие в принятой в соответствии с техническим заданием на проектирование нормативной базе, определены на основании ФССЦ-2001.

Накладные расходы определены в процентах от фонда оплаты труда в соответствии с нормативами накладных расходов согласно МДС 81-33.2004/34.2004 с учетом поправочных коэффициентов согласно Письма Федерального агентства по строительству и ЖКХ (Госстрой) № 2536-ИП/12/ГС от 27.11.2012.

Сметная прибыль определена в процентах от фонда оплаты труда в соответствий нормативами сметной прибыли согласно МДС 81-25.2 001 и письма Росстроя №АП-5536/06 от 18.11.04г. с учетом поправочных коэффициентов согласно Письма Федерального агентства по строительству и ЖКХ (Госстрой)) №2536-ИП/12/ГС от 27.11.2012г.

СКАМЕЙКА ПАРКОВАЯ
С-3 РАЗМЕРЫ В = 400, Н = 450, L = 2000 ММ

УЛИЧНАЯ УРНА У-9

						01.2018 ПЗУ		
						Пермский край, Октябрьский муниципальный район, п. Щучье Озеро, ул. Советская		
Изм.	Колич	Лист	№ док	Подпись	Дата			
Разработал		Зобачев А.Г.			03.18	Дизайн проекта благоустройства парка	Стадия	Лист	Листов
							П	4	6
						Эскизы малых архитектурных форм	Тел. 8-951-927-37-05		

ЭСКИЗ УЛИЧНОГО ФОНАРЯ

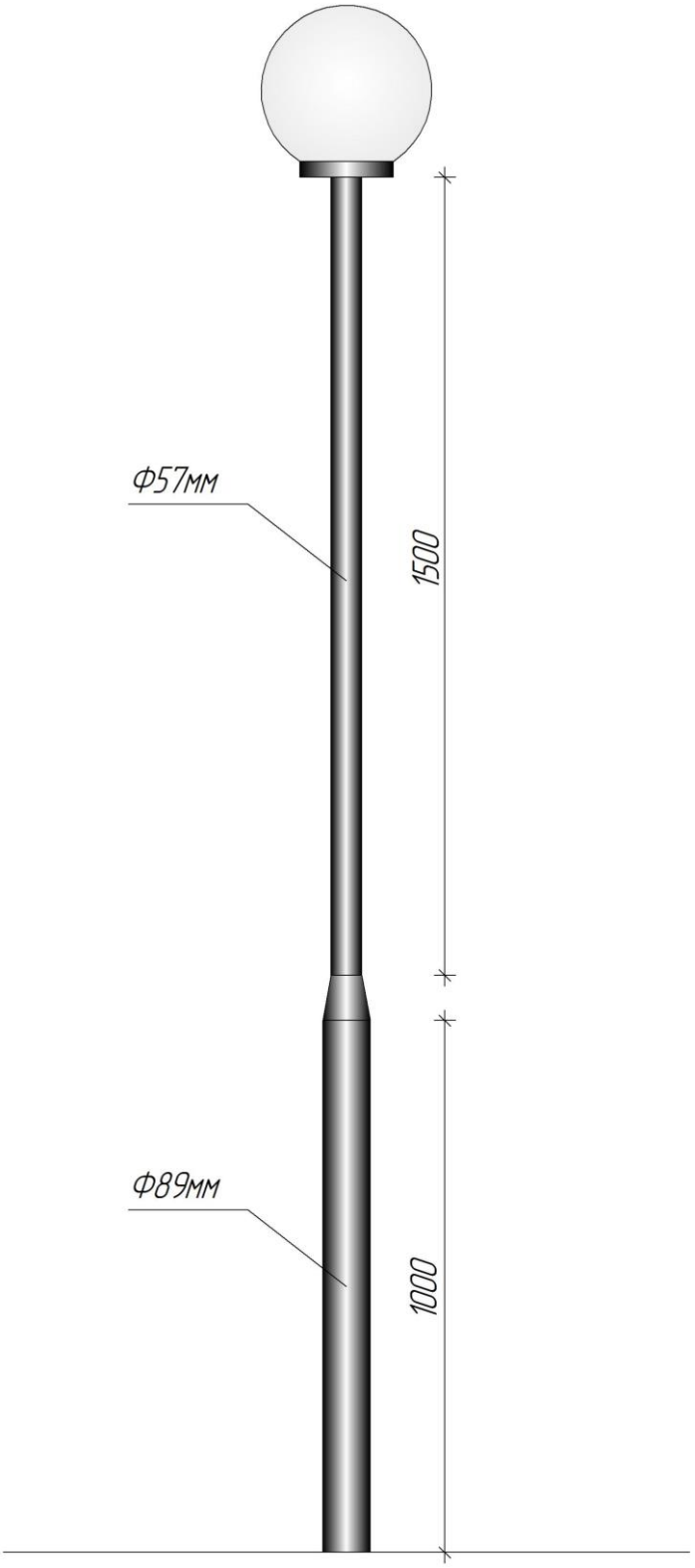

						01.2018 ПЗУ		
						Пермский край, Октябрьский муниципальный район, п. Щучье Озеро, ул. Советская		
Изм.	Колич	Лист	№ док	Подпись	Дата			
Разработал		Зобачев А.Г.			03.18	Дизайн проекта благоустройства парка	Стадия	Лист	Листов
							П	5	6
						Эскиз уличного фонаря	Тел. 8-951-927-37-05		

ЭСКИЗ ПРОЛЕТА МЕТАЛЛИЧЕСКОГО ОГРАЖДЕНИЯ (ВАРИАНТ 1)

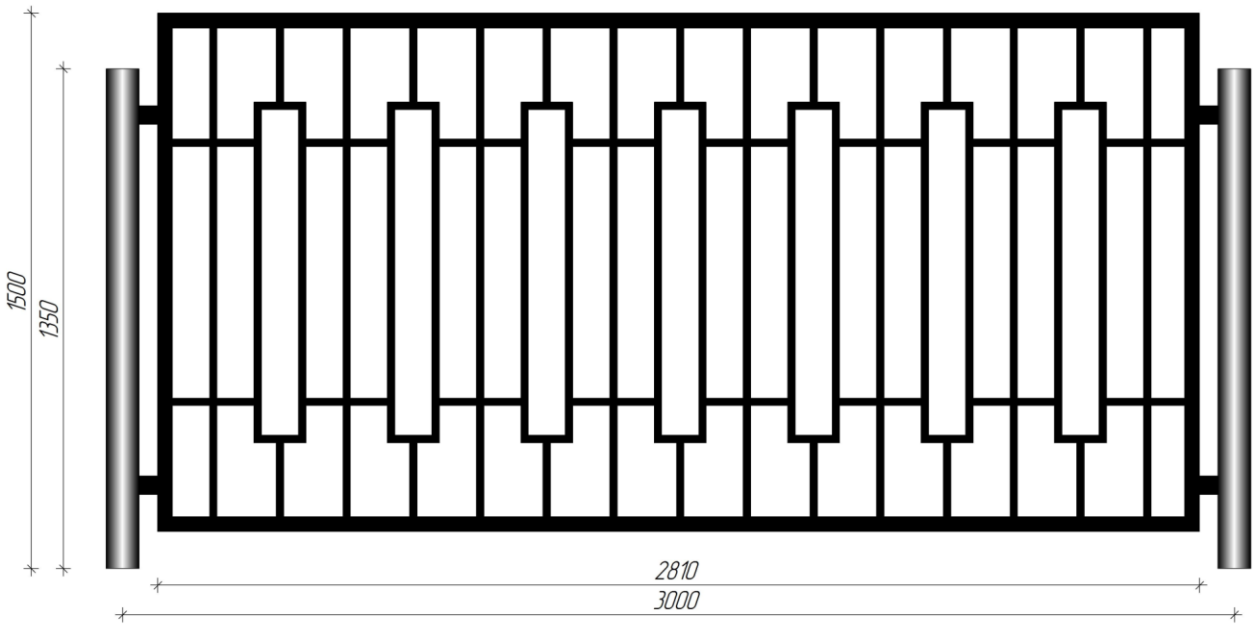

ЭСКИЗ ПРОЛЕТА МЕТАЛЛИЧЕСКОГО ОГРАЖДЕНИЯ (ВАРИАНТ 2)

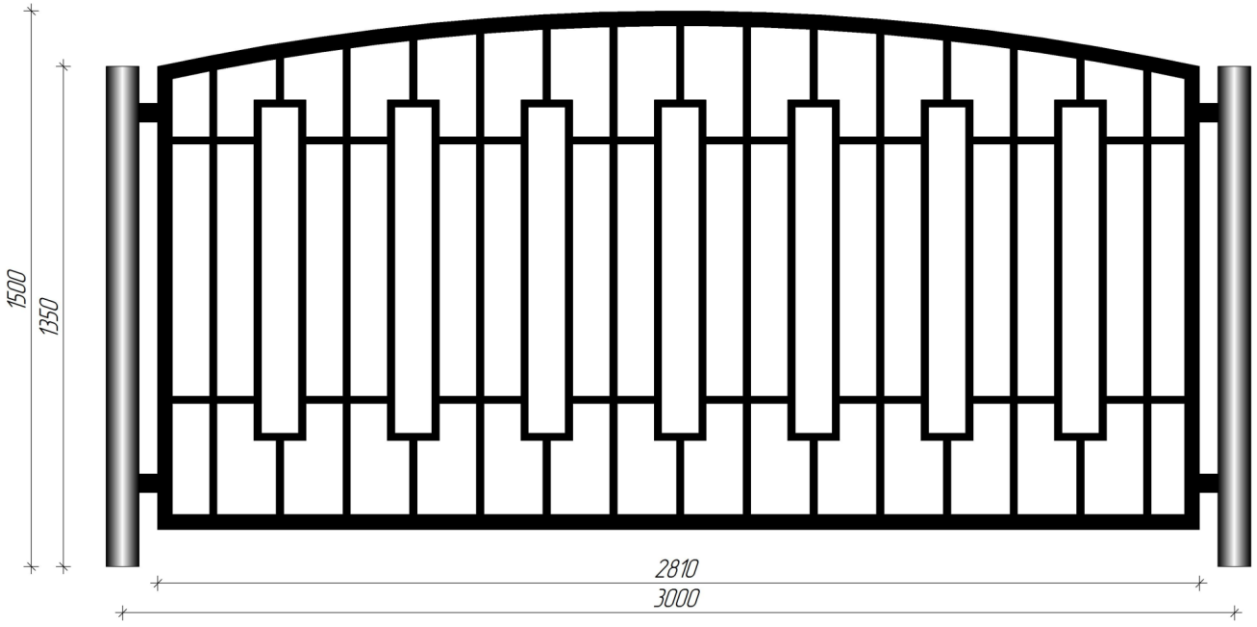

						01.2018 ПЗУ		
						Пермский край, Октябрьский муниципальный район, п. Щучье Озеро, ул. Советская		
Изм.	Колич	Лист	№ док	Подпись	Дата			
Разработал		Зобачев А.Г.			03.18	Дизайн проекта благоустройства парка	Стадия	Лист	Листов
							П	6	6
						Эскизы пролета металлического ограждения	Тел. 8-951-927-37-05		